BOMBILLA PAR 56

PAR56 BULB

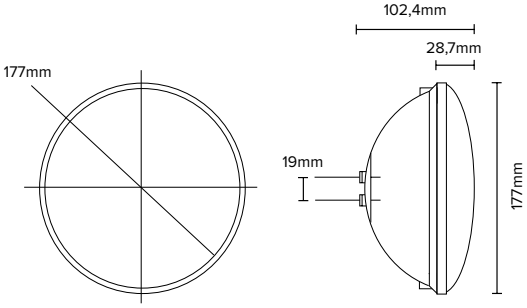

12V$_{AC}$ IP68

Referencia *Reference*	Temp. Color *Color Temp.*	Tipo LED *LED type*	Flujo luminoso *Lumen output*	Alimentación *Power Supply*	Consumo *Power*	Control *Control*	Medidas *Size*	IP *IP*
HPAR56B	6000 K	18x3W	3100lm	12V$_{AC}$	36W	-	177x102,4mm	68
HPAR56RGB16		18x3W	1200lm	12V$_{AC}$	36W	Controlador 16/ *Controller 16*	177x102,4mm	68