BSLIGHT

Tiras y Modulos LED

M2XX

Caracteristicas tecnicas / *Technical data*

Alimentación/*power supply*	12V/DC
Potencia/m-*Power*/m	0.48W
Ángulo/*angle*	115º
Tº de trabajo/*operating Tº*	−20ºC~45ºC
Tº de almacenamiento/*Storage Tº*	−20ºC~80ºC
Cri	>80
Tipo de control/*dimmmable surpport*	pwm, triac, dali, 0−10V
IP	65
Medidas/*outer dimensions*	61.6x15x4.5mm
Vida útil/*life time*	*50.000h*

Referencia *Reference*	Color *Color*	Fluj.lum. *Lum.Flow*	Consumo *Consume*	Protección *Protection*
M2BC	3000K	64Lm/m	0.48W/m	IP65
M2BF	6000K	66.7Lm/m	0.48W/m	IP65
M2V		50Lm/m	0.48W/m	IP65
M2AZ		13.3Lm/m	0.48W/m	IP65
M2AM		20Lm/m	0.48W/m	IP65
M2R		25.4Lm/m	0.48W/m	IP65

Medidas / **Sizes:**

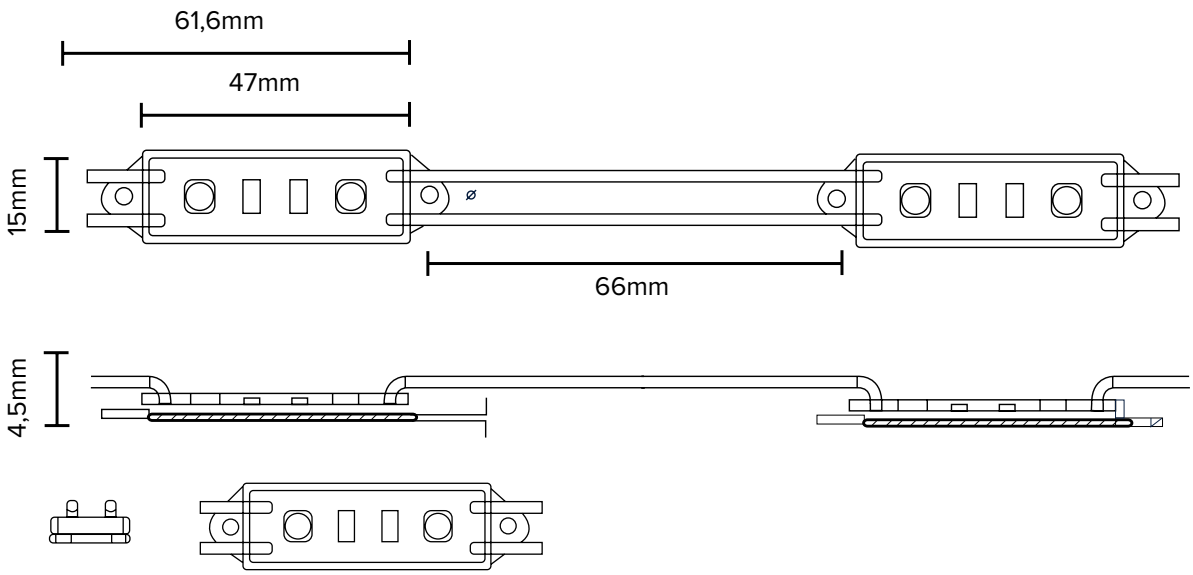

C/ Arabia 24, Pol.Ind. Congost 08520 Les Franqueses del Valles -Barcelona -España Tel: +34 938615115
e-mail: light@bsvelectronic.com www.bslight.es www.bsvelectronic.com