BS LIGHT

Controladores

controllers

BS-TXXX

Caracteristicas tecnicas / *Technical data*

Alimentación/*power supply*	5Vdc
Tipo de control/*dimmmable surpport*	8 Zonas/*Zones*
Medidas Mando/*remote control dimensions*	145X55x22mm
Medidas Receptor/*Receiver dimensions*	175X44x30mm
Frec.de trabajo del mando/*Work frequency command*	2.4Ghz
Dist. de señal del mando/*Command signal distenace*	30mts
Batería/Battery	Bateria Int.1000mah

Referencia *Reference*	Alimentacio *Power supply*	Zonas *Zones*	Medidas *Measure*	Carga Máx. *Max.Charge*
BS–T1	Bateria 5v *Lithium battery*	8	145x55x22	––––––––
BS–T3CV	5–24Vdc	––	175x44x30	6Ax3 Canales/*Channels*
BS–T3CC	12–48Vdc	––	175x44x30	350/700/1050ma x3 Canales/*Channels*

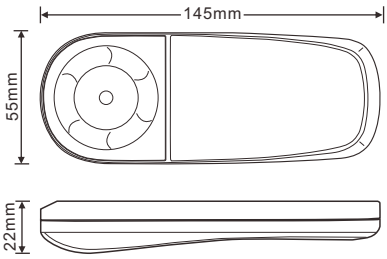

BS-T3M remote control

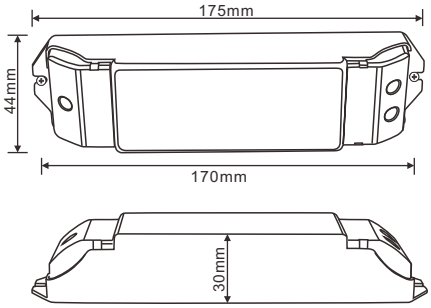

BST3CV/BST3CC

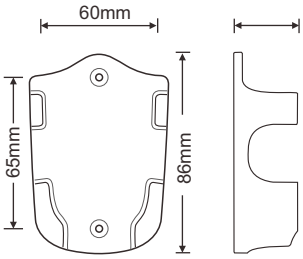

Remote holder

C/ Arabia 24, Pol.Ind. Congost 08520 Les Franqueses del Valles -Barcelona -España Tel: +34 938.615.115
e-mail: light@bsvelectronic.com www.bslight.es www.bsvelectronic.com

Esquema de conexion RGB /*RGB circuit diagram*

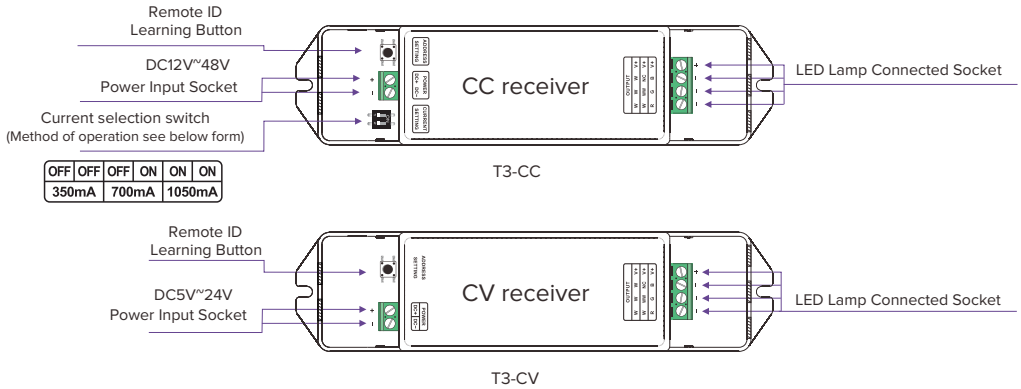

El sistema de control consta de dos partes, el control remoto RF (BS−T1) y el receptor (BS −T3CV o BS−T3CC)

Se pueden controlar hasta 8 zonas

EL control remoto RF envía el control de forma inalámbrica. Con la rueda táctil, se puede escoger la luminosidad deseada. Tiene las funciones de pausa, cambio de modo,cambio de velocidad y brillo

Conectar los cable de carga en primero, luego los de potencia; asegurarse que no haya corto −circuito antes y de su correcta polaridad. Utilice leds y drivers de marca BSLIGHT.

Instrucciones de uso del receptor:

Encienda el receptor y el mando a distancia.
Pulse brevemente "ID learning buttom" en el receptor, se mantien 8 una luz encendida, después presionar durante unos segundos alguna tecla de nº 1 al 8 del mando T1, se oye un pitido largo del zumbador, y la luz verde parpadea 3 veces, esto indica que se ha programado con éxito. Si hay más de un receptor, repita los mismos pasos para cada uno de ellos.

PONER EN MODO DE FABRICA A LOS RECEPTORES
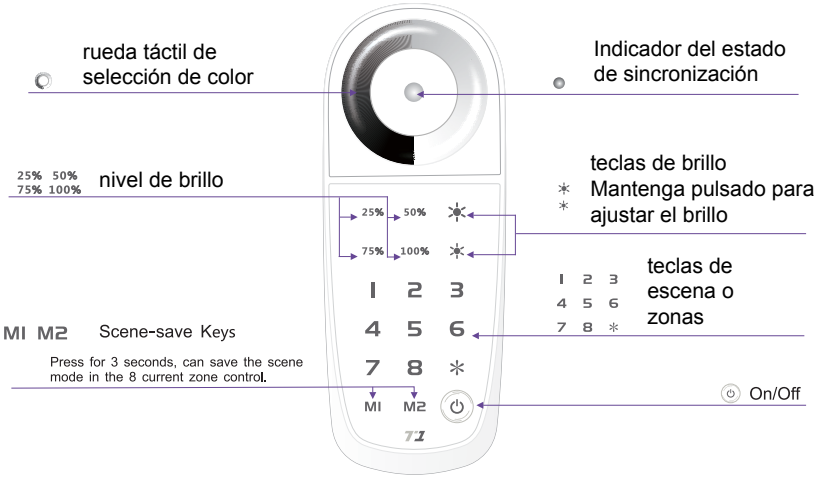
Encienda el receptor y el mando a distancia.
Pulse el botón " ID learning buttom " en el mando durante 8 segundos, el zumbador sonará dos veces, esto indica que se cancelado la programación.